SKF 23148 CCK/W33 + AOH 3148 *参数

主要尺寸	d_1	220	mm	-
	D	400	mm	-
	B	128	mm	-
基本额定载荷	C	2080000	N	动载荷
	C_0	3200000	N	静载荷
疲劳载荷极限	P_u	255000	N	-
额定转速	参考转速	1200	r/min	-
	极限转速	1600	r/min	-
重量	重量	76500	g	-
型号	* SKF 探索者轴承	23148 CCK/W33 + AOH 3148 *	-	-

SKF 23148 CCK/W33 + AOH 3148 *图片

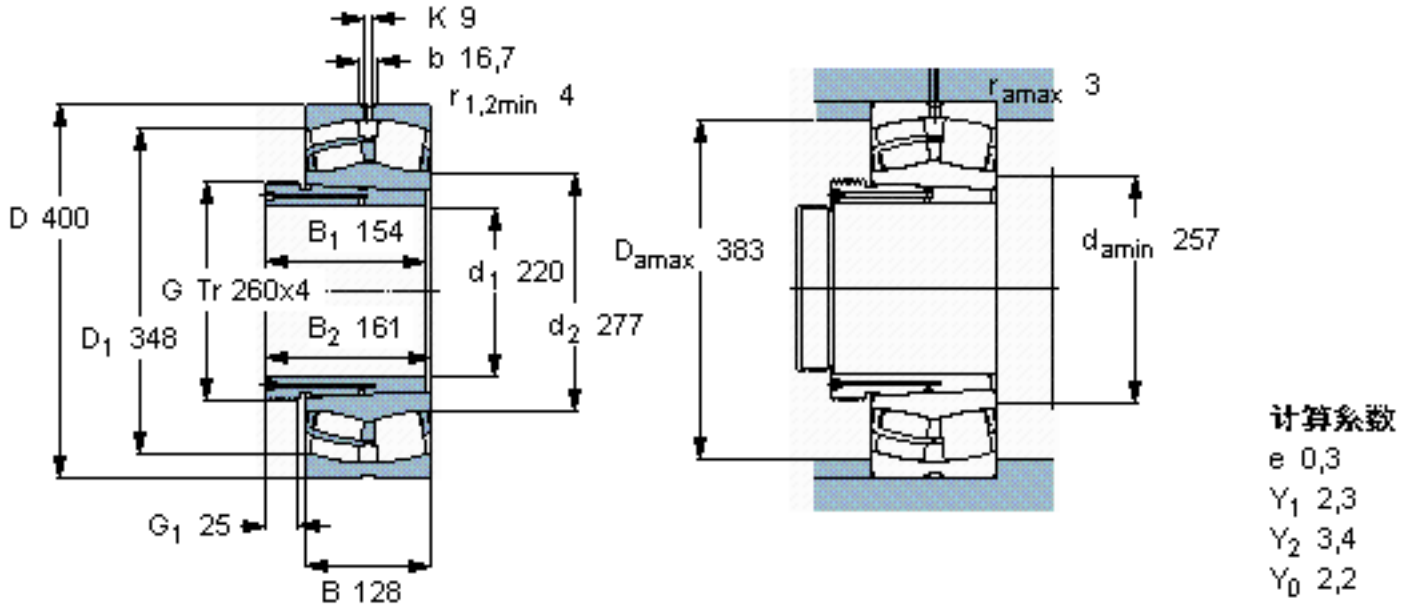

参考资料:http://www.sozhou.com/p/beb178ad.html

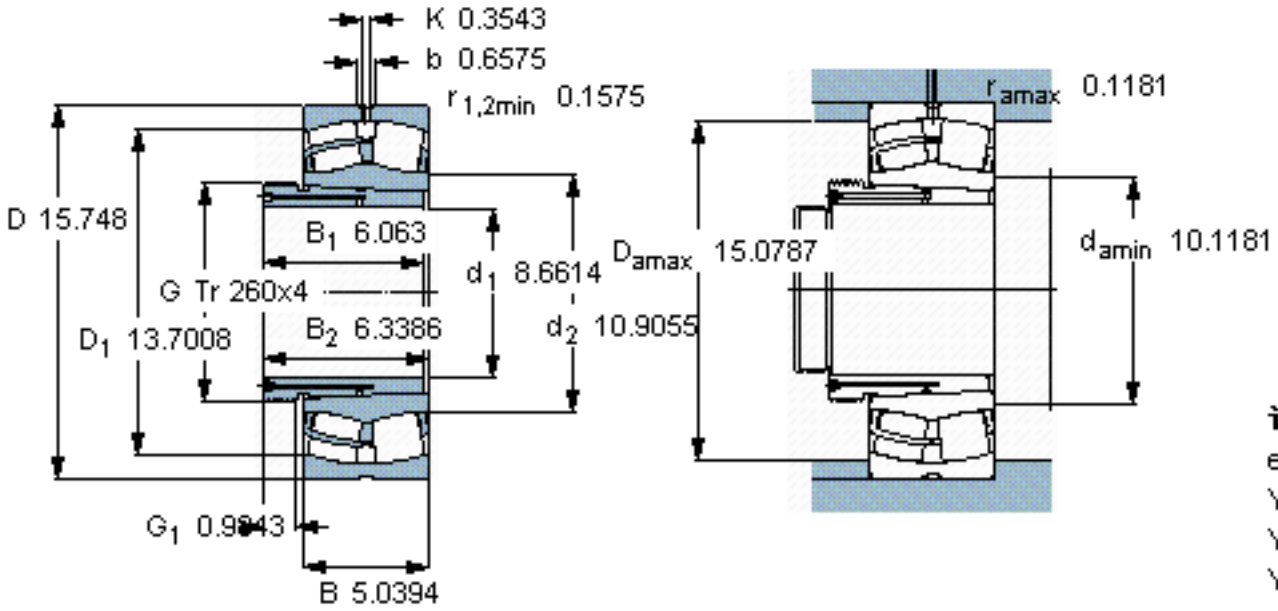

计算系数

e 0,3

Y_1 2,3

Y_2 3,4

Y_0 2,2